

Spyke Base

Spotlight exterieur LAVOV de la famille Spyke Base d’une puissance de 42W et avec un angle de diffusion de 3º. Installation en saillie avec base. Finition Gris. Dimensions :ø100x160mm,H231mm. Flux lumineux total : 2520.0 lm. Efficacité lumineuse : 60 lm/W. Matériaux : Boîtier en aluminium moulé sous pression, couvercle en verre trempé.. IRC ≥ 80. Température de couleur : 3000 K. IP66. Alimentation : 220-240 V CC (driver interne).

Code article	**86.OS02.3311.03**
Type de produit	**Outdoor**
Catégorie	**Projecteurs**
Famille	**SPYKE**
Sous-famille	**Spyke Base**
Pictograms	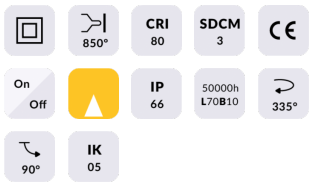

Dimensions	
Product dimensions (mm)	**ø100x160mm,H231mm**

Dessin techniqe

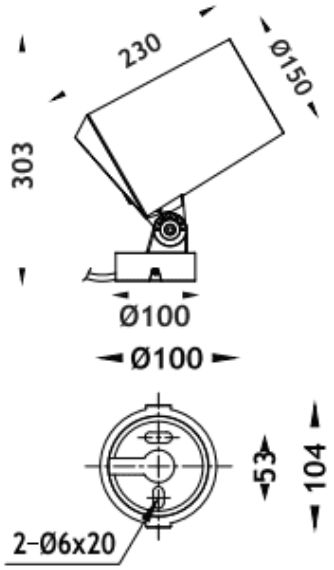

Produit	
Puissance système (W)	**42**
Flux lumineux utile (lm)	**2520**
Efficacité lumineuse (lm/W)	**60**
Angle de faisceau	**3º**
Durée de vie	**50000h L70B10**
IP	**66**
Classe d'isolation	**Classe II**
Electrical feeding	**220/240V**
Finition	**Gris**
Marque de la LED	**CREE**
Driver intégré	**oui**
Équipement	**ON-OFF**
Source lumineuse	**LED**
Type de LED	**6X7 CREE**
Durée de vie utile (h)	**50000h L70B10**
Température de couleur (K)	**3000**
Uniformité chromatique (SDCM)	**SDCM3**
CRI	**80**
IK	**IK05**