LED PROFILES-LINEAR ALUMINUM CASE

Profilés LED Lavov de la famille LINEAR ALUMINIUM CASE AL6063-t5, profil d'angle carré de surface 15,5x15,5, max 18w/m. Jeu de 3m.

Code article	**86.P003.0003.03**
Type de produit	**Intérieurs**
Catégorie	**Bandes LED**
Famille	**LED PROFILES-LINEAR ALUMINUM CASE**
Pictograms	

Dimensions	
Product dimensions (mm)	**3 Meter Set**
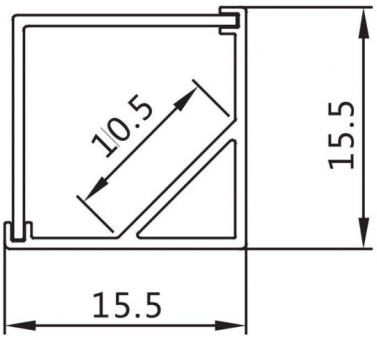
Dessin techniqe