Ball

Lampe de lecture Lavov Ball, d'une puissance de 2 x 12 W et d'un angle de faisceau de 36°. Flux lumineux de 800 lm et efficacité lumineuse de 100 lm/W. Boîtier en aluminium moulé sous pression, finition blanche. Interrupteur marche/arrêt.

Code article	**86.RL01.1311.01**
Type de produit	**Intérieurs**
Catégorie	**Appliques murales & lampes de lecture**
Famille	**Ball**
Pictograms	220 240 V; 850°; CRI 80; CE; On Off; 50000h L80B10

Dessin techniqe

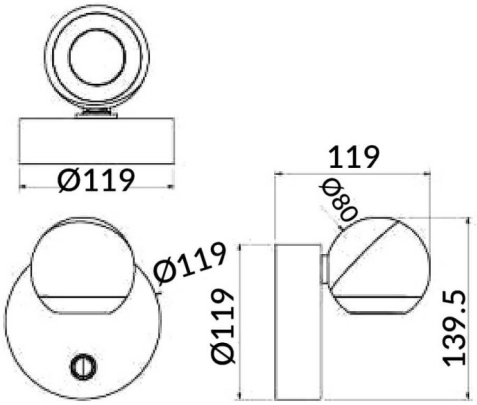

Produit	
Puissance système (W)	**8**
Flux lumineux utile (lm)	**800**
Efficacité lumineuse (lm/W)	**100**
Angle de faisceau	**24o**
Finition	**blanc**
Driver intégré	**non**
Équipement	**ON/OFF**
Température de couleur (K)	**3000K**
Uniformité chromatique (SDCM)	**3**
CRI	**>80**