## Ball

Lampe de lecture Lavov Ball, d'une puissance de 2 x 12 W et d'un angle de faisceau de 36°. Flux lumineux de 800 lm et efficacité lumineuse de 100 lm/W. Boîtier en aluminium moulé sous pression, finition blanche. Interrupteur marche/arrêt.

| | |
|---|---|
| **Code article** | **86.RL01.1311.01** |
| **Type de produit** | **Intérieurs** |
| **Catégorie** | **Appliques murales & lampes de lecture** |
| **Famille** | **Ball** |
| **Pictograms** | 220 240 V; 850°; CRI 80; CE; On Off; 50000h L80B10 |

## Dessin techniqe

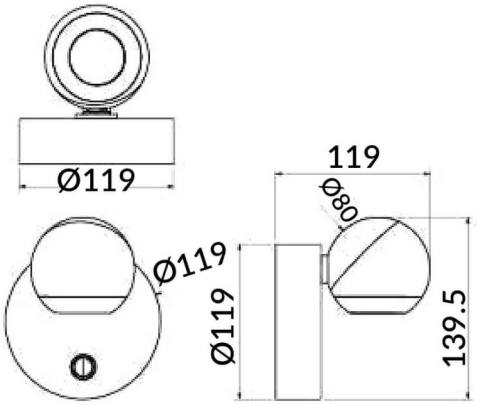


| | |
|---|---|
| **Produit** | |
| **Puissance système (W)** | **8** |
| **Flux lumineux utile (lm)** | **800** |
| **Efficacité lumineuse (lm/W)** | **100** |
| **Angle de faisceau** | **24o** |
| **Finition** | **blanc** |
| **Driver intégré** | **non** |
| **Équipement** | **ON/OFF** |
| **Température de couleur (K)** | **3000K** |
| **Uniformité chromatique (SDCM)** | **3** |
| **CRI** | **>80** |