Tube

Projecteur sur rail Lavov Tube, puissance 20 W, angle de faisceau de 26°. Flux lumineux total de 1 400 lm, efficacité de 70 lm/W. Boîtier en aluminium moulé sous pression, finition blanche. Pilote DALI.

Code article	**86.T005.2323.01**
Type de produit	**Intérieurs**
Catégorie	**Projecteurs sur rail**
Famille	**Tube & Zoom Tube**
Sous-famille	**Tube**
Pictograms	

Dessin techniqe

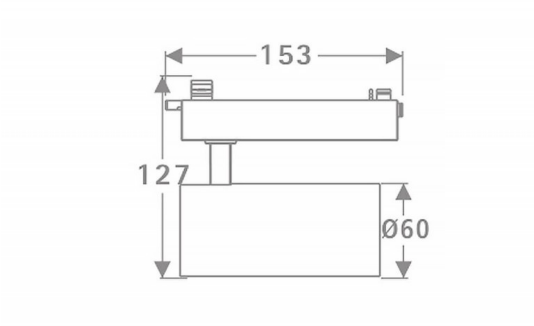

Distribution photométrique

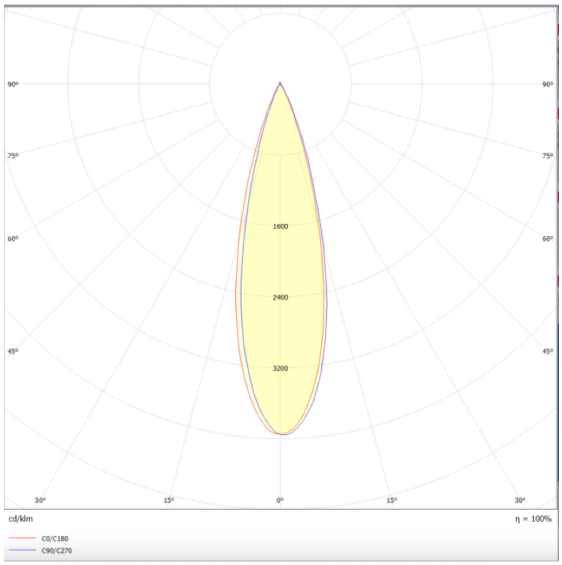

Produit	
Puissance système (W)	**20**
Flux lumineux utile (lm)	**1400**
Efficacité lumineuse (lm/W)	**70**
Angle de faisceau	**26**
Durée de vie	**50000h L80B10**
IP	**20**
Classe d'isolation	**Classe I**
Température de fonctionnement	**15**
Finition	**Blanc**
Marque de la LED	**Philip**
Driver intégré	**oui**
Équipement	**DALI**
Source lumineuse	**LED**
Type de LED	**COB**
Température de couleur (K)	**3000**
Uniformité chromatique (SDCM)	**SDCM3**
CRI	**80**