Linear accent tracklight adjustable

Projecteur sur rail linéaire Lavov, orientable, d'une puissance de 6 W et d'un angle de faisceau de 36°. Flux lumineux de 600 lm et efficacité lumineuse de 100 lm/W. Boîtier en aluminium moulé sous pression, finition blanche. Interrupteur marche/arrêt.

Code article	**86.TL01.K331.02**
Type de produit	**Intérieurs**
Catégorie	**Projecteurs sur rail**
Famille	**Magnetic Track**
Sous-famille	**Linear accent tracklight adjustable**
Pictograms	220 240 V · CRI 90 · CE · Driver INCL. · On Off · IP 20 · 50000h L80B10

Dessin techniqe

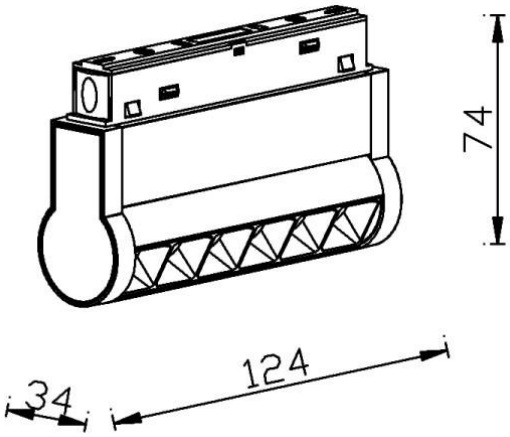

Produit	
Puissance système (W)	**6**
Flux lumineux utile (lm)	**600lm**
Efficacité lumineuse (lm/W)	**100**
Angle de faisceau	**36°**
Finition	**noir**
Marque de la LED	**OSRAM**
Driver intégré	**oui**
Équipement	**ON-OFF**
Source lumineuse	**LED**
Type de LED	**SMD**
Durée de vie utile (h)	**50000hrs L80 B10**
Température de couleur (K)	**3000**
Uniformité chromatique (SDCM)	**SDCM3**
CRI	**90**